*ՍԵԲԱՍՏԻԱ 32, ՄԱԼԱԹԻԱ-ՍԵԲԱՍՏԻԱ ՎԱՐՉԱԿԱՆ ՇՐՋԱՆԻ ՎԱՐՉԱԿԱՆ ՇԵՆՔԻ ԴԱՀԼԻՃԻ ԱՐՏԱՔԻՆ ԱՍՏԻՃԱՆՆԵՐԻ ԻՐԱՎԻՃԱԿԱՅԻՆ ՀԱՏԱԿԱԳԻԾ*

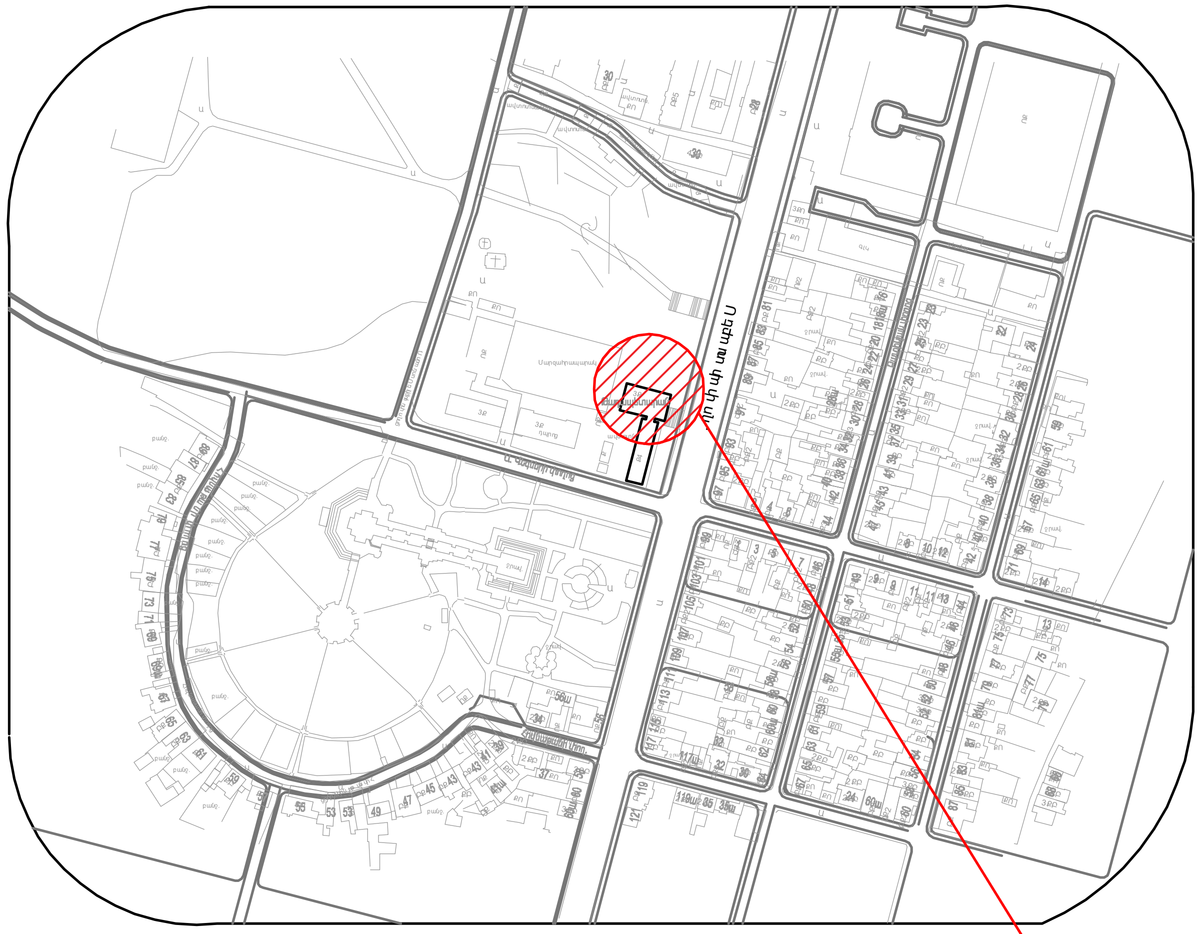

ՎԵՐԱՆՈՐՈԳՎՈՂ ԱՍՏԻՃԱՆ

## ԳԾԱԳՐԵՐԻ ԱՆՎԱՆԱՑԱՆԿ

| Հ/Հ | Ա Ն Վ Ա Ն Ու Մ Ը | ՄԱԿՆԻՇԸ |
|---|---|---|
| 1 | ԻՐԱՎԻՃԱԿԱՅԻՆ ՀԱՏԱԿԱԳԻԾ, ԳԾԱԳՐԵՐԻ ԱՆՎԱՆԱՑԱՆԿ,ԲԱՑԱՏՐԱԳԻՐ | ՃՇ-1 |
| 2 | ԹԵՔԱՀԱՐԹԱԿԻ ՀԱՏԱԿԱԳԻԾ (ՉԱՓԱԳՐՈՒԹՅՈՒՆ) | ՃՇ-2 |
| 3 | ՆՈՐ ԱՍՏԻՃԱՆՆԵՐ ՎԵՐԱԿԱՌՈՒՑՄԱՆ ՀԱՏԱԿԱԳԻԾ,ՔԱՆԴՄԱՆ ԵՎ ՎԵՐԱԿԱՌՈՒՑՄԱՆ ԾԱՎԱԼԱԹԵՐԹԵՐ | ՃՇ-3 |
| 4 | ԿՏՐՎԱԾՔ 2-2 | ՃՇ-4 |
| 5 | ԾԱԾԿԱՐԱՆԻ ՀԱՏԱԿԱԳԻԾ ԿՏՐՎԱԾՔ 3 - 3 ,ՀԱՆԳՈՒՅՑՆԵՐ-1,2,3 ԾԱՎԱԼՆԵՐԻ ԱՄՓՈՓԱԳԻՐ | ՃՇ-5 |

## *ԲԱՑԱՏՐԱԳԻՐ*

ՍԵԲԱՍՏԻԱ 32, ՄԱԼԱԹԻԱ-ՍԵԲԱՍՏԻԱ ՎԱՐՉԱԿԱՆ ՇՐՋԱՆԻ ՎԱՐՉԱԿԱՆ ՇԵՆՔԻ ԴԱՀԼԻՃԻ ԱՐՏԱՔԻՆ ԱՍՏԻՃԱՆՆԵՐԻ ՎԵՐԱՆՈՐՈԳՄԱՆ ՆԱԽԱԳԻԾԸ ԿԱՏԱՐՎԱԾ Է ԵՐԵՎԱՆԻ ՔԱՂԱՔԱՊԵՏԱՐԱՆԻ ԿԱՊԱԼԱՅԻՆ ԱՇԽԱՏԱՆՔՆԵՐԻ ԿԱՏԱՐՄԱՆ ԳՆՄԱՆ ՊԱՅՄԱՆԱԳԻՐ «ԵՔ - ՊԸԱՇՁԲ - 14/99» ՀԻՄԱՆ ՎՐԱ:

ՆԱԽԱԳԾՄԱՆ ՀԱՄԱՐ ,ՈՐՊԵՍ ԵԼԱԿԵՏԱՅԻՆ ՏՎՅԱԼՆԵՐ ԵՆ ՀԱՆԴԻՍԱՆՈՒՄ.

- «18» ՆՈՅԵՄԲԵՐԻ 2014 Թ - ԻՆ ԿՆՔՎԱԾ ԱՇԽԱՏԱՆՔՆԵՐԻ ԿԱՏԱՐՄԱՆ ԹԻՎ «ԵՔ - ՊԸԱՇՁԲ - 14/99» ԳՆՄԱՆ ՊԱՅՄԱՆԱԳՐԻ` ՀԱՎԵԼՎԱԾ 1-Ի ,ՉԱՓԱԲԱԺԻՆ 2-ՈՎ ՏՐՎԱԾ ՃԱՐՏԱՐԱՊԵՏԱՀԱՏԱԿԱԳԾԱՅԻՆ ԱՌԱՋԱԴՐԱՆՔԸ ԵՎ ՊԱՀԱՆՋՆԵՐԸ
- ՏԵՂՈՒՄ ԿԱՏԱՐՎԱԾ ՉԱՓԱԳՐԱԿԱՆ ԳԾԱԳՐԵՐԸ:

ՆԱԽԱԳԾՈՎ ՆԱԽԱՏԵՍՎՈՒՄ ԵՆ.

***ՔԱՆԴՄԱՆ ԱՇԽԱՏԱՆՔՆԵՐ***.

ՔԵՐԹԱՏԵԼ ԳՈՅՈՒԹՅՈՒՆ ՈՒՆԵՑՈՂ ԹԵՔԱՀԱՐԹԱԿԻ ԵՎ ՀԱՐԹԱԿԻ ՄԱԿԵՐԵՍՆԵՐԸ ՄԻՆՉԵՎ ԲԵՏՈՆԻ ՄԱԿԵՐԵՎՈՒՅԹԸ , ՔԱՆԴԵԼ Ե/Բ ՊԱՏԵՐԻ ԵՎ ԿՈՂԱՊԱՏԵՐԻ ՆԵՐՔԻՆ ՈՒ ԱՐՏԱՔԻՆ ՄԱԿԵՐԵՍՆԵՐԻ Ց/ԱՎԱԶԵ ՍՎԱՂԸ: ԱՊԱՄՈՆՏԱԺԵԼ ԲԱԶԱԼՏԵ ԵԶՐԱՔԱՐԵՐԸ ԵՎ ՔԱՆԴԵԼ ԹԵՔԱՀԱՐԹԱԿԻ ԴԻՄԱՑԻ ԱՍՖԱԼՏԱԲԵՏՈՆԵ ԾԱԾԿՈՒՅԹԸ:

***ՎԵՐԱԿԱՌՈՒՑՄԱՆ ԱՇԽԱՏԱՆՔՆԵՐ***. ԳՈՅՈՒԹՅՈՒՆ ՈՒՆԵՑՈՂ ԹԵՔԱՀԱՐԹԱԿԻ ՎՐԱ ԿԱՌՈՒՑԵԼ ՆՈՐ Ե/Բ ԱՍՏԻՃԱՆՆԵՐ ԵՎ ՀԱՐԹԱԿՆԵՐ` ԲԱԶԱԼՏԵ ՍԱԼԻԿՆԵՐԻ ԵՐԵՍԱՊԱՏՈՒՄՈՎ : Ե/ԲԵՏՈՆՅԱ ԿՈՂԱՊԱՏԵՐԸ ԵՎ ՊԱՏԵՐԸ ԵՐԵՍԱՊԱՏՎՈՒՄ ԵՆ ԲԱԶԱԼՏԵ 30 ՄՄ ՀԱՍՏՈՒԹՅԱՄԲ ՍԱԼԻԿՆԵՐՈՎ, ՊԱՏԵՐԻ ՆԵՐՔԵՎԻ ՄԱՍՈՒՄ ԿԱՌՈՒՑՎՈՒՄ ԵՆ ԳԵՏՆԱԽԱՐԻՍԽ, ԻՍԿ ԿՈՂԱՊԱՏԵՐԻ ՎԵՐԻՆ ՄԱՍԵՐՈՒՄ ՏԵՂԱԴՐՎՈՒՄ ԵՆ 50ՄՄ ՀԱՍՏՈՒԹՅԱՄԲ ԹԱՍԱԿՆԵՐ: ՎԵՐԱԿԱՌՈՒՑՎՈՂ ԱՍՏԻՃԱՆՆԵՐԻ ԴԻՄԱՑ ՆԱԽԱՏԵՍՎՈՒՄ ԵՆ ՏԵՂԱԴՐԵԼ ԲԱԶԱԼՏԵ ԵԶՐԱՔԱՐԵՐ ԵՎ ԻՐԱԿԱՆԱՑՆԵԼ ՆՈՐ ԱՍՖԱԼՏԱԲԵՏՈՆԵ ԾԱԾԿՈՒՅԹ:

Ե/ԲԵՏՈՆՅԱ ՊԱՏԻ ԵՎ ԿՈՂԱՊԱՏԵՐԻ ԱՐՏԱՔԻՆ ՄԱԿԵՐԵՍՆԵՐՈՒՄ ՆԱԽԱՏԵՍՎԱԾ ԵՆ Ց/ԱՎԱԶԵ ՇԱՂԱԽՈՎ ՍՎԱՂ` ԱՄՐԱՆԱՅԻՆ ՑԱՆՑԻ ՎՐԱՅՈՎ: ԴԱՀԼԻՃԻ ՄՈՒՏՔԻ ՀԱՏՎԱԾՈՒՄ ԿԱՌՈՒՑԵԼ ԾԱԾԿԱՐԱՆ ԵՎ ԲԱՐՁԱԿԱՅԻՆ ՊԱՏՇԳԱՄԲԻ ՃԱԿԱՏՆԵՐԸ ԵՐԵՍԱՊԱՏԵԼ ԱԼՅՈՒԿԱԲՈՆԴՈՎ, ԻՍԿ ԴՐԱՆՑ ՏԱԿ ԻՐԱԿԱՆԱՑՎՈՒՄ Է ԿԱԽՈՎԻ ԱՌԱՍՏԱՂ: ԱՆՑԿԱՑՆԵԼ ՀԱՂՈՐԴԱԼԱՐԵՐ ԷԼ. ԼՈՒՍԱՎՈՐՈՒԹՅԱՆ ՀԱՄԱՐ ԵՎ ՏԵՂԱԴՐԵԼ ԿԱԽՈՎԻ ԱՌԱՍՏԱՂԻ ԼՈՒՍԱՏՈՒՆԵՐ:ԿԱԽՈՎԻ ԱՌԱՍՏԱՂԻ ՄԻՋՈՎ ԱՆՑՆՈՂ ԲՈԼՈՐ ՀԱՂՈՐԴԱԼԱՐԵՐԸ ՊԱՐՏԱԴԻՐ ԱՆՑԿԱՑՆԵԼ ՊԼԱՍՏՄԱՍԵ ԳՈՖՐԱ ԽՈՂՈՎԱԿՆԵՐՈՎ, ԻՍԿ ԴԱՀԼԻՃՈՒՄ ՊԼԱՍՏՄԱՍԵ ՊԱՏՅԱՆՈՎ:

ՍՈՒՅՆ ԱՇԽԱՏԱՆՔՆԵՐԻ ԿԱՏԱՐՄԱՆ ՀԱՄԱՐ ՄԱՍՆԱԿԻՑԸ(ԿԱՊԱԼԱՌՈՒՆ), ՊԵՏՔ Է ՈՒՆԵՆԱ ՀԵՏԵՎՅԱԼ ԼԻՑԵՆԶԻԱՆԵՐԸ.

- ՔԱՂԱՔԱՇԻՆՈՒԹՅԱՆ ԲՆԱԳԱՎԱՌՈՒՄ ՇԻՆԱՐԱՐՈՒԹՅԱՆ ԻՐԱԿԱՆԱՑՈՒՄ` ՆԵՐԱՌՅԱԼ ՆԵՐԴԻՐՆԵՐԸ ՀԵՏԵՎՅԱԼ ՈԼՈՐՏՆԵՐԻ ***- ԲՆԱԿԵԼԻ, ՀԱՍԱՐԱԿԱԿԱՆ ԵՎ ԱՐՏԱԴՐԱԿԱՆ*** ,
  ***– ԷՆԵՐԳԵՏԻԿ***:

ՇԻՆԱՐԱՐՈՒԹՅԱՆ ԸՆԹԱՑՔՈՒՄ ՕԳՏԱԳՈՐԾՎՈՂ ԲՈԼՈՐ ՆՅՈՒԹԵՐԸ ԵՎ ՍԱՐՔԵՐԸ ՊԵՏՔ Է ՀԱՄԱՊԱՏԱՍԽԱՆԵՆ ՀՀ-ՈՒՄ ԳՈՐԾՈՂ ՆՈՐՄԵՐԻՆ ՈՒ ՍՏԱՆԴԱՐՏՆԵՐԻՆ ԵՎ ԱՊԱՀՈՎԵՆ ԱՇԽԱՏԱՆՔԱՅԻՆ ԲԱՐՁՐ ՈՐԱԿ:

ԱՅԴ ՆՊԱՏԱԿԱՌՎ ԿԱՊԱԼԻ ՕԲՅԵԿՏԻ, ԴՐԱ ԱՌԱՆՁԻՆ ՄԱՍԵՐԻ (ԲԱԶԱԼՏԵ ԵՎ ԲԵՏՈՆԵ ԵԶՐԱՔԱՐԵՐ, ՄԵՏԱՂԱԿԱՆ ԲԱԶՐԻՔ,ԲԱԶԱԼՏԵ ԹԱՍԱԿՆԵՐ ԵՎ ԱՅԼՆ) ԵՎ ՕԳՏԱԳՈՐԾՎՈՂ ՇԻՆԱՐԱՐԱԿԱՆ ՆՅՈՒԹԵՐԸ (ՊՈՂՊԱՏ, ԲԵՏՈՆ,ԽԻՃ, ԲԱԶԱԼՏ ՍԱԼԻԿՆԵՐ ԵՎ ԱՅԼՆ ) ՊԵՏՔ Է ՀԱՄԱՊԱՏԱՍԽԱՆԵՆ ԵՐԱՇԽԻՔԱՅԻՆ ԺԱՄԿԵՏՆԵՐԻՆ ՆԵՐԿԱՅԱՑՎՈՂ ՆՎԱԶԱԳՈՒՅՆ ՊԱՀԱՆՋՆԵՐԻՆ: ԿԱՊԱԼԱՌՈՒՆ, ՇԻՆ.ԱՇԽԱՏԱՆՔՆԵՐԻ ԸՆԹԱՑՔՈՒՄ ՕԳՏԱԳՈՐԾՎՈՂ ԲՈԼՈՐ ՆՅՈՒԹԵՐԻ ԵՎ ՇԻՆՎԱԾՔՆԵՐԻ ՀԱՄԱՐ, ՊԱՏՎԻՐԱՏՈՒԻՆ ՊԵՏՔ Է ՆԵՐԿԱՅԱՑՆԻ ԴՐԱՆՑ ՀԱՎԱՍՏԱԳՐԵՐԸ ,ՈՐՈՆՔ ՊԵՏՔ Է ՊԱՐՈՒՆԱԿԵՆ ԲՈԼՈՐ ԱՆՀՐԱԺԵՇՏ ՏՎՅԱԼՆԵՐԸ ՆՐԱՆՑ ԾԱԳՄԱՆ ՈՒ ՈՐԱԿԻ ՄԱՍԻՆ ԵՎ ՀԱՄԱՊԱՏԱՍԽԱՆԵՆ ԸՆԴՈՒՆՎԱԾ ՍՏԱՆԴԱՐՏՆԵՐԻ ՊԱՀԱՆՋՆԵՐԻՆ: ՆԵՐԿԱՅԱՑՎՈՂ ՆՅՈՒԹԵՐԻ ԵՎ ՇԻՆՎԱԾՔՆԵՐԻ ՈՐԱԿԸ, ԳՈՒՅՆԸ, ԱՐՏԱՔԻՆ ՏԵՍՔԸ ՊԵՏՔ Է ՀԱՄԱՁԱՅՆԱՑՎԻ ՊԱՏՎԻՐԱՏՈՒԻ ԵՎ ՆԱԽԱԳԾՈՂԻ ՀԵՏ: ԱՅԴ ԺԱՄԱՆԱԿԱԸՆԹԱՑՔՈՒՄ, ԵԹԵ ԿԱՌՈՒՑԱՊԱՏՎԱԾ ՏԱՐԱԾՔՈՒՄ Ի ՀԱՅՏ ԵՆ ԳԱԼԻՍ ԹԵՐՈՒԹՅՈՒՆՆԵՐ, ԿԱՊԱԼԱՌՈՒՆ ԻՐ ՈՒԺԵՐՈՎ ՎԵՐԱԿԱՆԳՆՈՒՄ Է ԱՅՆ:

ՇԻՆԱՐԱՐԱԿԱՆ ԱՇԽԱՏԱՆՔՆԵՐԻ ԿԱՏԱՐՄԱՆ ԺԱՄԱՆԱԿ ԱՇԽԱՏԱՆՔՆԵՐԻՆ ԲԱՐՁՐ ՈՐԱԿ ԱՊԱՀՈՎԵԼՈՒ ԵՎ ԱՇԽԱՏԱՆՔՆԵՐԸ ՆԱԽԱՏԵՍՎԱԾ ԺԱՄԿԵՏՈՒՄ ԿԱՏԱՐԵԼՈՒ ՀԱՄԱՐ, ԿԱՊԱԼԱՌՈՒՆ ՊԵՏՔ Է ՈՒՆԵՆԱ.

ա) ՄԱՍՆԱԳԻՏԱԿԱՆ ՓՈՐՁԱՌՈՒԹՅՈՒՆ, ՈՐԸ ԿԱՊԱՀՈՎԻ ԱՇԽԱՏԱՆՔՆԵՐԻ ԲԱՐՁՐ ՈՐԱԿ, ՄԱՍՆԱՎՈՐԱՊԵՍ.
V ԿԱՐԳԻ ԶՈԴՈՂ, IV ԿԱՐԳԻ ՔԱՐԱԳՈՐԾ, V ԿԱՐԳԻ ԲԵՏՈՆԱԳՈՐԾ ԵՎ ԲԱՆՎՈՐՆԵՐ, ՆՎԱԶԱԳՈՒՅՆԸ 8 ՀՈԳԻ:

բ) ՏԵԽՆԻԿԱՅԻ ՄԻՋՈՑՆԵՐ, ՆՎԱԶԱԳՈՒՅՆԸ` 1 ԻՆՔՆԱԹԱՓ ԲԵՌՆԱՏԱՐ ԱՎՏՈՄԵՔԵՆԱ, 1 ԶՈԴՈՂ ԱԳՐԵԳԱՏ, 1 ՀԱՐՎԱԾՈՂ ՄՈՒՐՃ, ԻՆՉՊԵՍ ՆԱԵՎ ԷԼԵԿՏՐԱԿԱՆ ԾԱԿՈՂ, ՀԱՏՈՂ, ԿՏՐՈՂ ՍԱՐՔԱՎՈՐՈՒՄՆԵՐ:

գ) ՖԻՆԱՆՍԱԿԱՆ ՄԻՋՈՑՆԵՐ, ՈՐԸ ԿԱՊԱՀՈՎԻ ՍԿԶԲՆԱԿԱՆ ՇՐՋԱՆՈՒՄ ԿԱՏԱՐԵԼ ՆԱԽԱՀԱՇՎՈՎ ՆԱԽԱՏԵՍՎԱԾ ԱՇԽԱՏԱՆՔՆԵՐԻ 20 %-Ը:

| | | | | |
|---|---|---|---|---|
| ՏՆՕՐԵՆ | Ա.ԲԱԲԱՅԱՆ | | ՍԵԲԱՍՏԻԱ 32, ՄԱԼԱԹԻԱ-ՍԵԲԱՍՏԻԱ ՎԱՐՉԱԿԱՆ ՇՐՋԱՆԻ ՎԱՐՉԱԿԱՆ ՇԵՆՔԻ ԴԱՀԼԻՃԻ ԱՐՏԱՔԻՆ ԱՍՏԻՃԱՆՆԵՐԻ ՎԵՐԱՆՈՐՈԳՈՒՄ | |
| ԿԱՏԱՐԵՑ | Տ.Հ.ԲԱԲԱՅԱՆ | | | |
| | | | ՃԱՐՏԱՐԱՊԵՏԱՇԻՆԱՐԱՐԱԿԱՆ | ՓՈՒԼ: ԱՆ; ԹԵՐԹ: ՃՇ-1; ԹԵՐԹԵՐ: 5 |
| | | | ԳԾԱԳՐԵՐԻ ԱՆՎԱՆԱՑԱՆԿ, ԲԱՑԱՏՐԱԳԻՐ | «ԲԱԲԱՅԱՆ - - ԼՏՍ» ՍՊԸ |

## ԹԵՔԱՀԱՐԹԱԿԻ ՀԱՏԱԿԱԳԻԾ Մ1:100
## (ՉԱՓԱԳՐՈՒԹՅՈՒՆ)

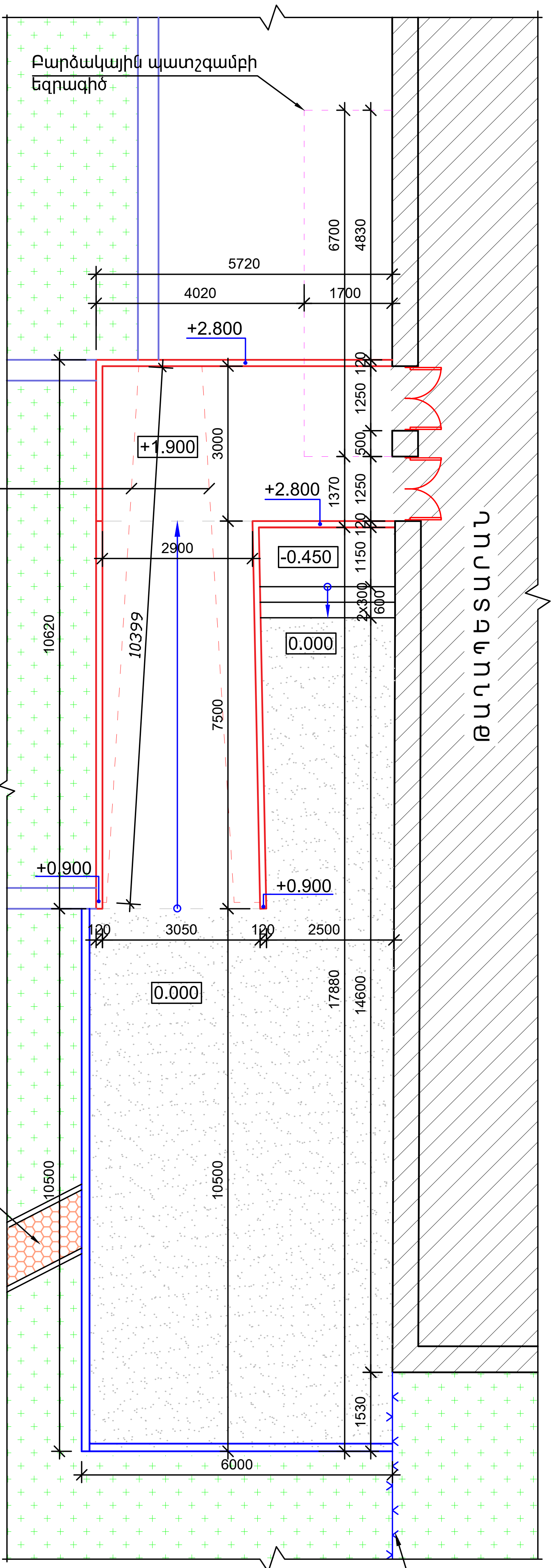


## ԱՌԿԱ ՎԻՃԱԿ

## ՊԱՅՄԱՆԱԿԱՆ ՆՇԱՆՆԵՐ

- Քանդվող ասֆալտաբետոնե ծածկույթ
- Կանաչապատ տարածքներ
- Հենապատեր
- Ապամոնտաժվող բազալտե եզրաքար 150x300մմ
- Ե/բ կողապատեր

| | | | | | |
|---|---|---|---|---|---|
| ՏՆՕՐԵՆ | Ա.ԲԱԲԱՅԱՆ | | ՍԵԲԱՍՏԻԱ 32, ՄԱԼԱԹԻԱ-ՍԵԲԱՍՏԻԱ ՎԱՐՉԱԿԱՆ ՇՐՋԱՆԻ ՎԱՐՉԱԿԱՆ ՇԵՆՔԻ ԴԱՀԼԻՃԻ ԱՐՏԱՔԻՆ ԱՍՏԻՃԱՆՆԵՐԻ ՎԵՐԱՆՈՐՈԳՈՒՄ | | |
| ԿԱՏԱՐԵՑ | Տ.Հ.ԲԱԲԱՅԱՆ | | | | |
| | | | ՃԱՐՏԱՐԱՊԵՏԱՇԻՆԱՐԱՐԱԿԱՆ | ՓՈՒԼ | ԹԵՐԹ | ԹԵՐԹԵՐ |
| | | | | ԱՆ | ՃՇ-2 | 5 |
| | | | ԹԵՔԱՀԱՐԹԱԿԻ ՀԱՏԱԿԱԳԻԾ (ՉԱՓԱԳՐՈՒԹՅՈՒՆ) | | «ԲԱԲԱՅԱՆ - - ԼԱՏ» ՍՊԸ |

## ՆՈՐ ԱՍՏԻՃԱՆՆԵՐ
## ՎԵՐԱԿԱՌՈՒՑՄԱՆ ՀԱՏԱԿԱԳԻԾ Մ1:100

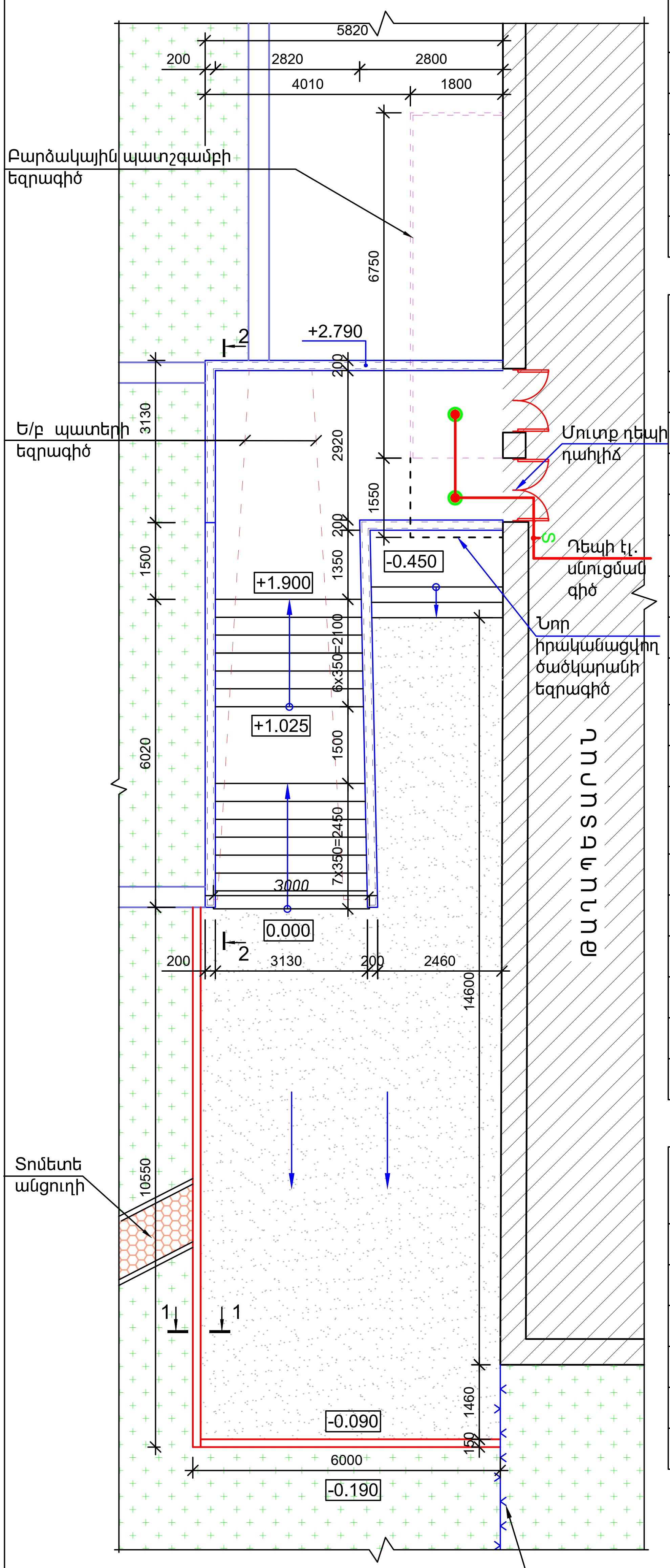


## ՊԱՅՄԱՆԱԿԱՆ ՆՇԱՆՆԵՐ

- Նոր իրականացվող ասֆալտաբետոնե ծածկույթ
- Կանաչապատ տարածքներ
- Հենապատեր
- Նոր մոնտաժվող բազալտե եզրաքար 150x300մմ
- Ե/բ կողապատեր
- Լուսատու կախովի առաստաղի
- S Անջատիչ միաբևեռ
- Կաբելային գիծ պլաստմասե խողովակով

## ՔԱՆԴՄԱՆ ԱՇԽԱՏԱՆՔՆԵՐ

| N | ԱՆՎԱՆՈՒՄ | ՔԱՆԱԿԻ ՄԻԱՎՈՐ | ՔԱՆԱԿ | ԾԱՆՈԹ |
|---|---|---|---|---|
| 1 | ԹԵՔԱՀԱՐԹԱԿԻ ԵՎ ՀԱՐԹԱԿԻ ԲԵՏՈՆԵ ՄԱԿԵՐԵՍՆԵՐԻ ՔԵՐԹԱՏՈՒՄ | ՔՄ | 41.5 | |
| 2 | Ե/Բ ՊԱՏԵՐԻ ԵՎ ԿՈՂԱՊԱՏԵՐԻ ՆԵՐՔԻՆ ՈՒ ԱՐՏԱՔԻՆ ՄԱԿԵՐԵՍՆԵՐԻ Ց/Ա ՍՎԱՂԻ ՔԱՆԴՈՒՄ | ՔՄ | 110.0 | |
| 3 | ԳՈՅՈՒԹՅՈՒՆ ՈՒՆԵՑՈՂ ԱՍՖԱԼՏԱԲԵՏՈՆԵ ԾԱԾԿՈՒՅԹԻ ՔԱՆԴՈՒՄ, 80մմ ՀԱՍՏ. | ՔՄ | 77.5 | 6.2 խմ |
| 4 | ԲԱԶԱԼՏԵ ԵԶՐԱՔԱՐԵՐԻ ԱՊԱՄՈՆՏԱԺՈՒՄ,150x300ՄՄ ՉԱՓԵՐԻ | ԳՄ | 16.5 | |
| 5 | ՇԻՆ. ԱՂԲԻ ՏԵՂԱՓՈԽՈՒՄ | Տ | 21.5 | |

## ՎԵՐԱԿԱՌՈՒՑՄԱՆ ԱՇԽԱՏԱՆՔՆԵՐ

| N | ԱՆՎԱՆՈՒՄ | ՔԱՆԱԿԻ ՄԻԱՎՈՐ | ՔԱՆԱԿ | ԾԱՆՈԹ |
|---|---|---|---|---|
| | ԱՍՏԻՃԱՆԻ ԵՎ ՀԱՐԹԱԿՆԵՐԻ ԿԱՌՈՒՑՈՒՄ | | | |
| 1 | զ 12A500c L=315000 | կգ | 280.4 | |
| 2 | զ 10A500c L=3000 | կգ | 74.0 | 40հատ |
| 3 | զ 8Ac-I L=850 | կգ | 67.2 | 200հատ |
| 4 | զ 8Ac-I L=1750 | կգ | 20.8 | 30հատ |
| 5 | զ 12A500c L=250 | կգ | 35.6 | 160հատ |
| 6 | ԲԵՏՈՆ B 15 ԴԱՍԻ - V = 5.1 ԽՄ | | | |
| 7 | ԱՆՑՔԵՐԻ ՇԱՂԱՓՈՒՄ զ 20, L=100 մմ | | | 160հատ |
| 8 | ՊՈԼԻՄԵՐ ՑԵՄԵՆՏԱՅԻՆ ՇԱՂԱԽ | ԽՄ | 0.005 | |
| 9 | ՑԱՆՑ ԲԵՏՈՆԵ ՇԵՐՏ h=60 մմ ՀԱՍՏՈՒԹՅԱՄԲ, ԱՄՐԱՆ Bpզ 4 100x200 ԲՋԻՋՆԵՐՈՎ | ՔՄ | 17.5 | |
| 10 | ԱՍՏԻՃԱՆԻ,ՀԱՐԹԱԿՆԵՐԻ ԵՎ ԿՈՂԱՊԱՏԵՐԻ ՆԵՐՔԻՆ ՄԱԿԵՐԵՍՆԵՐԻ ԵՐԵՍԱՊԱՏՈՒՄ ԲԱԶԱԼՏԵ ՍԱԼԻԿՆԵՐՈՎ՝ $\delta$=30մմ | ՔՄ | 59.0 | |
| 11 | ԿՈՂԱՊԱՏԵՐԻ ԹԱՍԱԿՆԵՐԻ ԻՐԱԿԱՆԱՑՈՒՄ՝ $\delta$=50մմ,b=200մմ | ԳՄ | 28.0 | 5.6 քմ |
| 12 | Ե/Բ ՊԱՏԵՐԻ ԳԵՏՆԱԽԱՐՍԽԻ ԻՐԱԿԱՆԱՑՈՒՄ ԲԱԶԱԼՏԵ $\delta$=30մմ ՀԱՍՏՈՒԹՅԱՄԲ ՍԱԼԻԿՆԵՐՈՎ | ՔՄ | 7.1 | |
| 13 | Ե/Բ ՊԱՏԵՐԻ ԵՎ ԿՈՂԱՊԱՏԵՐԻ ԱՐՏԱՔԻՆ ՄԱԿԵՐԵՍՆԵՐԻ ՍՎԱՂՈՒՄ՝ Ց/ԱՎԱԶՈՎ ԱՄՐԱՆԱՅԻՆ ՑԱՆՑԻ ՎՐԱ | ՔՄ | 78.0 | |
| 14 | ԲԱԶԱԼՏԵ ԵԶՐԱՔԱՐԵՐԻ ՏԵՂԱԴՐՈՒՄ ,150x300մմ | ԳՄ | 16.6 | |
| 15 | ԱՍՖԱԼՏԱԲԵՏՈՆԵ ԾԱԾԿՈՒՅԹԻ ԻՐԱԿԱՆԱՑՈՒՄ, ԱՍՖԱԼՏԱԲԵՏՈՆ h=40 ՄՄ | ՔՄ | 77.5 | |
| 16 | ՆՈՒՅՆԻ ՏԱԿ ԽՃԻ ՆԱԽԱՇԵՐՏ, h=50 ՄՄ | ՔՄ | 77.5 | 3.9 խմ |

## ԷԼԵԿՏՐԱՄԱՏԱԿԱՐԱՐՄԱՆ / ԷԼԵԿՏՐԱՈՒԺԱՅԻՆ ՄԱՍ

| N | ԱՆՎԱՆՈՒՄ | ՔԱՆԱԿԻ ՄԻԱՎՈՐ | ՔԱՆԱԿ | ԾԱՆՈԹ |
|---|---|---|---|---|
| 1 | ՄԻԱՖԱԶ ԱՎՏՈՄԱՏ՝ 25Ա | Հատ | 1 | |
| 2 | ՀԱՂՈՐԴԱԼԱՐ ՊՂՆՁԵ ՋԻՂԵՐՈՎ ԿԿ ՏԻՊԻ, ԸՍՏ 3x2.5ք.մմ ԿՏՐՎԱԾՔԻ | ԳՄ | 30.0 | |
| 3 | ԼՈՒՍԱՏՈՒ ԿԱԽՈՎԻ ԱՌԱՍՏԱՂԻ՝ 100 ՎՏ | Հատ | 2 | |
| 4 | ԱՆՋԱՏԻՉ ՄԻԱԲԵՎԵՌ Տ | Հատ | 1 | |
| 5 | ՊԼԱՍՏՄԱՍԵ ՊԱՏՅԱՆ ԸՍՏ ՉԱՓԵՐԻ՝ 20 20մմ | ԳՄ | 25.0 | |
| 6 | ԳՈՖՐԱ ՊԼԱՍՏՄԱՍԵ ԽՈՂՈՎԱԿ | ԳՄ | 5.0 | |

## ԿՏՐՎԱԾՔ 1-1 Մ 1:20

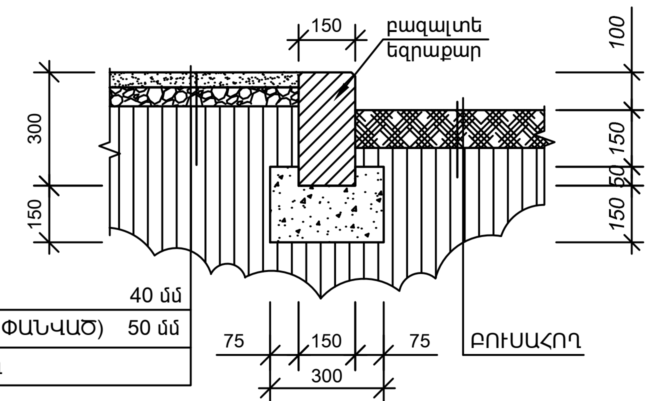


| | | | | | | |
|---|---|---|---|---|---|---|
| ՏՆՕՐԵՆ | Ա.ԲԱԲԱՅԱՆ | | ՍԵԲԱՍՏԻԱ 32, ՄԱԼԱԹԻԱ-ՍԵԲԱՍՏԻԱ ՎԱՐՉԱԿԱՆ ՇՐՋԱՆԻ ՎԱՐՉԱԿԱՆ ՇԵՆՔԻ ԴԱՀԼԻՃԻ ԱՐՏԱՔԻՆ ԱՍՏԻՃԱՆՆԵՐԻ ՎԵՐԱՆՈՐՈԳՈՒՄ | | | |
| ԿԱՏԱՐԵՑ | Տ.Հ.ԲԱԲԱՅԱՆ | | | | | |
| | | | ՃԱՐՏԱՐԱՊԵՏԱՇԻՆԱՐԱՐԱԿԱՆ | ՓՈՒԼ | ԹԵՐԹ | ԹԵՐԹԵՐ |
| | | | | ԱՆ | ՃՇ-3 | 5 |
| | | | ՆՈՐ ԱՍՏԻՃԱՆՆԵՐ ՎԵՐԱԿԱՌՈՒՑՄԱՆ ՀԱՏԱԿԱԳԻԾ,ՔԱՆԴՄԱՆ ԵՎ ՎԵՐԱԿԱՌՈՒՑՄԱՆ ԾԱՎԱԼԱԹԵՐԹԵՐ | | «ԲԱԲԱՅԱՆ - - ԼԱՍ» ՍՊԸ | |

ԴԵՏԱԼՆԵՐԻ ՄԱՍՆԱԳԻՐ

| Դիրք | Էսքիզ |
|---|---|
| 3* | 500 / 350 |
| 4* | 1400 / 350 |

## ԿՏՐՎԱԾՔ 2 - 2 Մ 1:40
## (ՎԵՐԱՆՈՐՈԳՈՒՄ)

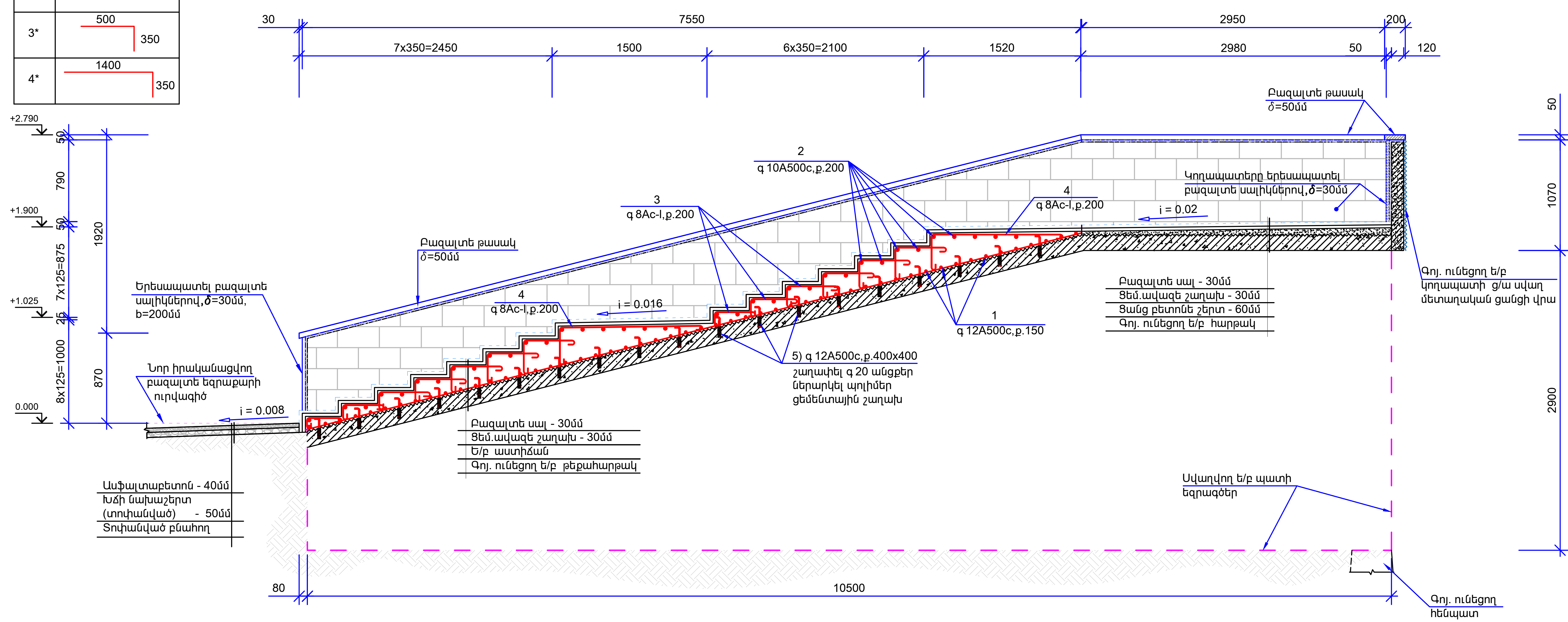


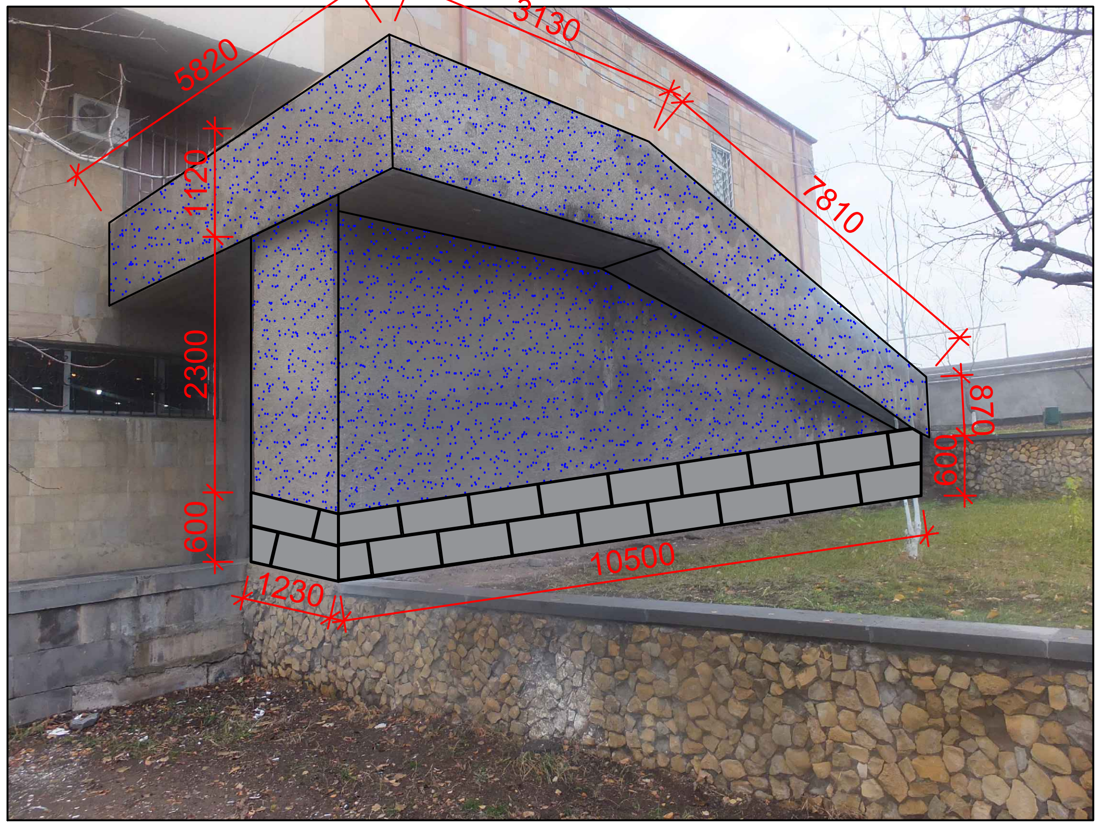


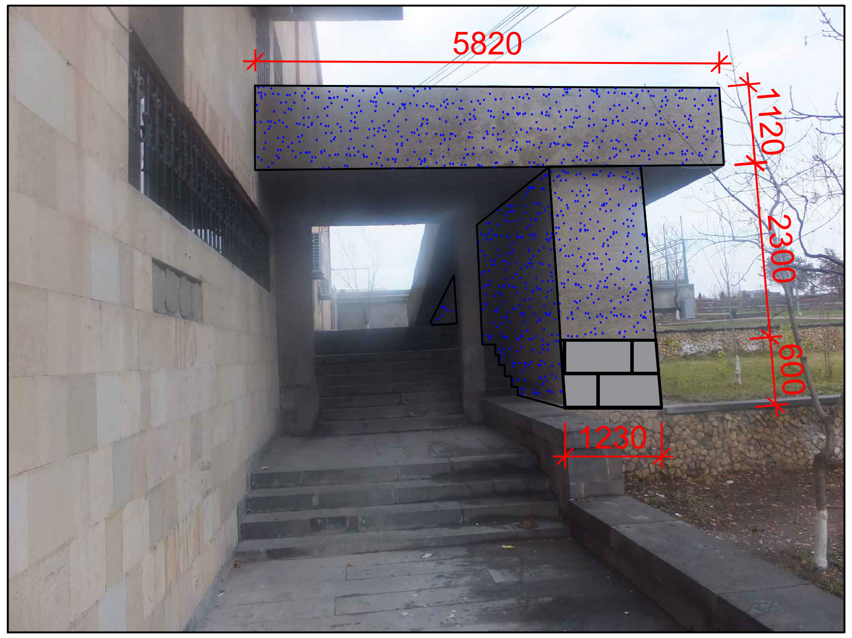

### ՊԱՅՄԱՆԱԿԱՆ ՆՇԱՆՆԵՐ

- Ե/բ կողապատերի և պատերի սվաղման մակերեսներ (մետաղական ցանցի վրա)
- Ե/բ պատերի գետնախարսխի բազալտե սալիկներով երեսապատման հատվածամասեր

| | | |
|---|---|---|
| ՏՆՕՐԵՆ | Ա.ԲԱԲԱՅԱՆ | |
| ԿԱՏԱՐԵՑ | Տ.Հ.ԲԱԲԱՅԱՆ | |

ՍԵԲԱՍՏԻԱ 32, ՄԱԼԱԹԻԱ-ՍԵԲԱՍՏԻԱ ՎԱՐՉԱԿԱՆ ՇՐՋԱՆԻ ՎԱՐՉԱԿԱՆ ՇԵՆՔԻ ԴԱՀԼԻՃԻ ԱՐՏԱՔԻՆ ԱՍՏԻՃԱՆՆԵՐԻ ՎԵՐԱՆՈՐՈԳՈՒՄ

| ՃԱՐՏԱՐԱՊԵՏԱՇԻՆԱՐԱՐԱԿԱՆ | ՓՈՒԼ | ԹԵՐԹ | ԹԵՐԹԵՐ |
|---|---|---|---|
| | ԱՆ | ՃՇ-4 | 5 |

ԿՏՐՎԱԾՔ 2-2

«ԲԱԲԱՅԱՆ - - ԼԱՏ» ՍՊԸ

## ԾԱԾԿԱՐԱՆԻ ՀԱՏԱԿԱԳԻԾ Մ1:40

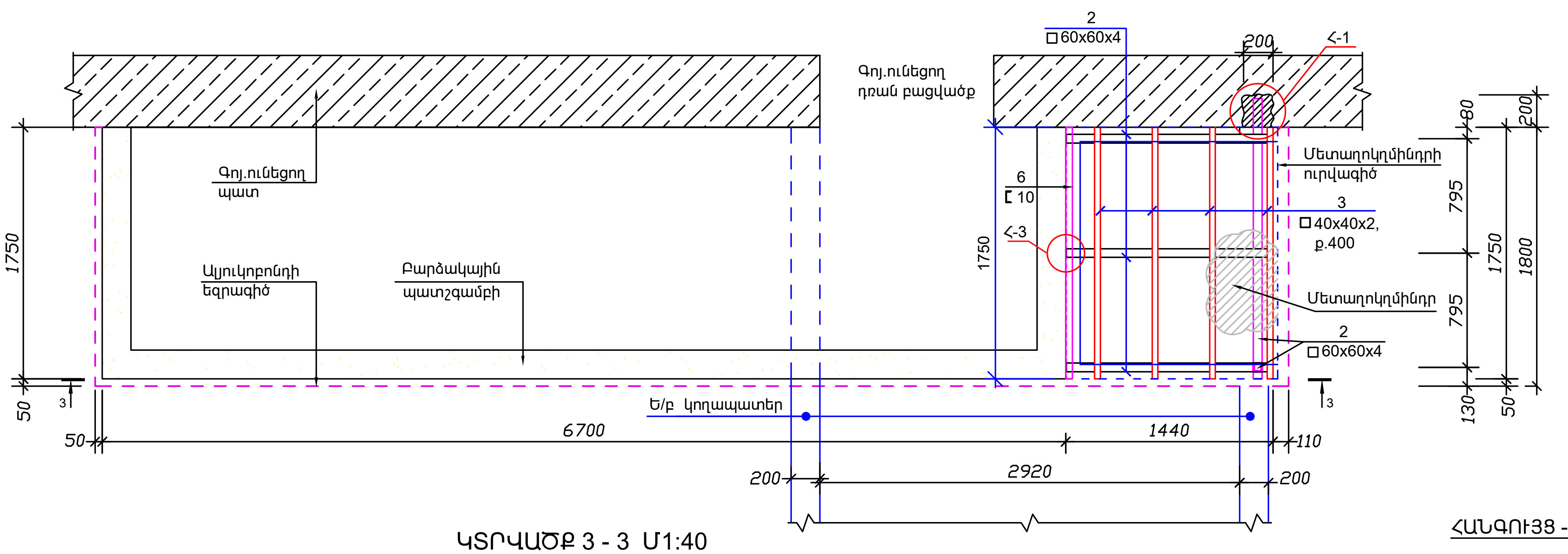


## ԿՏՐՎԱԾՔ 3 - 3 Մ1:40

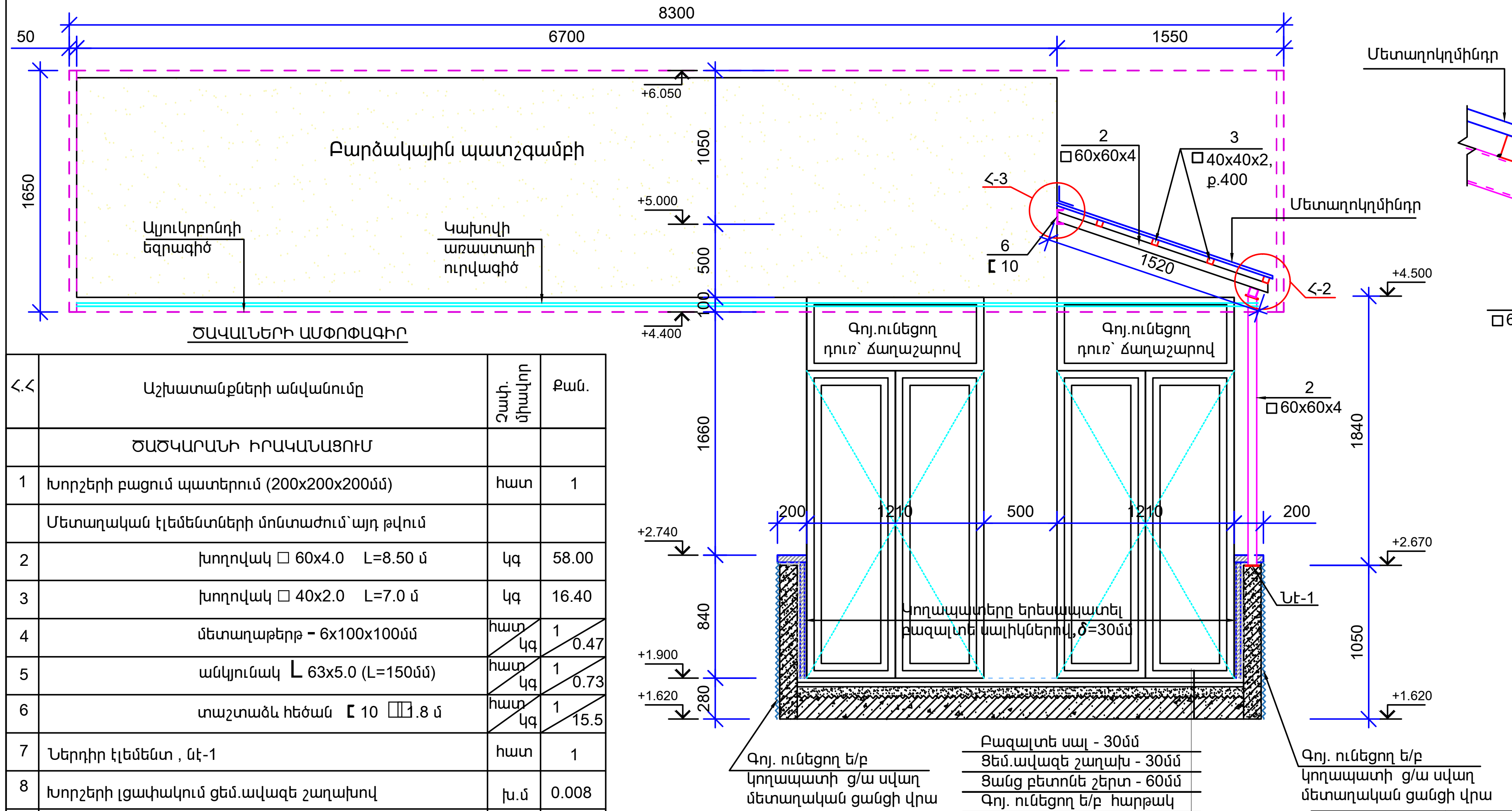


## ՀԱՆԳՈՒՅՑ - 1 Մ 1:10

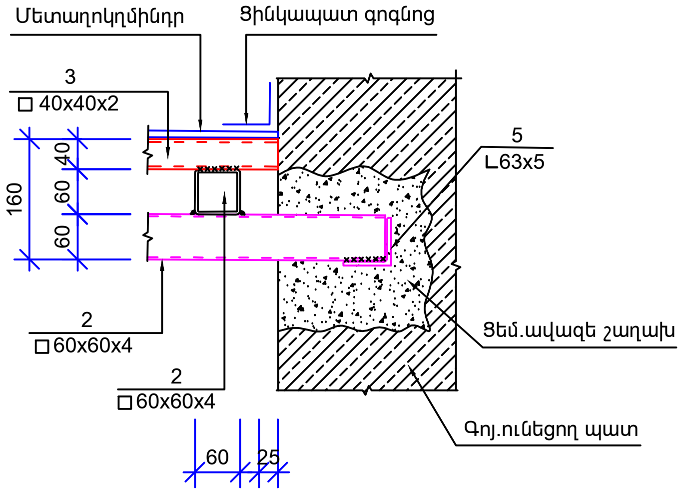


## ՀԱՆԳՈՒՅՑ - 2 Մ 1:10

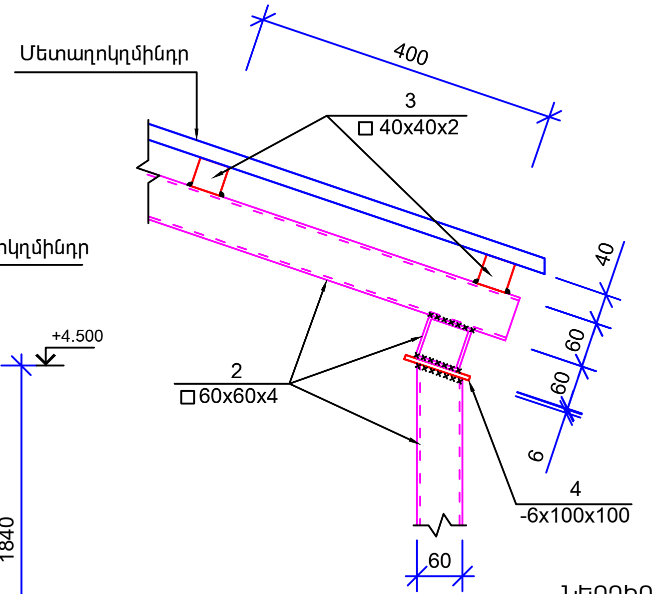


## ՀԱՆԳՈՒՅՑ - 3 Մ 1:10

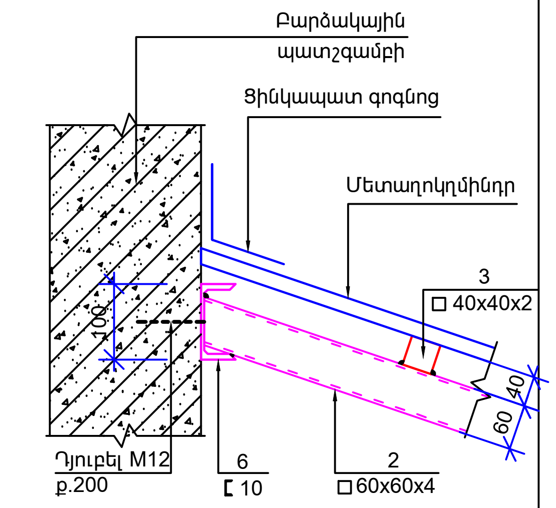


## ՆԵՐԴԻՐ ԷԼԵՄԵՆՏ-1, Նէ-1 Մ 1:10

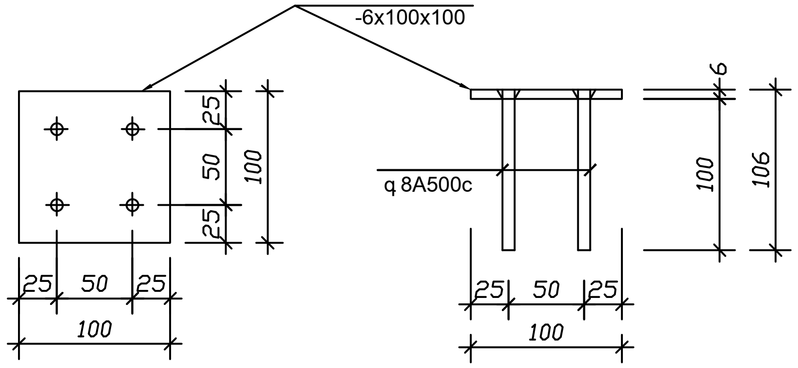


## ԾԱԾԿԱՆԵՐԻ ԱՄՓՈՓԱԳԻՐ

| Հ.Հ | Աշխատանքների անվանումը | Չափ. միավոր | Քան. |
|---|---|---|---|
| | ԾԱԾԿԱՐԱՆԻ ԻՐԱԿԱՆԱՑՈՒՄ | | |
| 1 | Խորշերի բացում պատերում (200x200x200մմ) | հատ | 1 |
| | Մետաղական էլեմենտների մոնտաժում՝այդ թվում | | |
| 2 | խողովակ □ 60x4.0 L=8.50 մ | կգ | 58.00 |
| 3 | խողովակ □ 40x2.0 L=7.0 մ | կգ | 16.40 |
| 4 | մետաղաթերթ - 6x100x100մմ | հատ / կգ | 1 / 0.47 |
| 5 | անկյունակ L 63x5.0 (L=150մմ) | հատ / կգ | 1 / 0.73 |
| 6 | տաշտաձև հեծան [ 10 1.8 մ | հատ / կգ | 1 / 15.5 |
| 7 | Ներդիր էլեմենտ , նէ-1 | հատ | 1 |
| 8 | Խորշերի լցափակում ցեմ.ավազե շաղախով | խ.մ | 0.008 |
| 9 | Մետաղական էլեմենտների ներկում | կգ | 91.10 |
| 10 | Մետաղոկղնինդր | ք.մ | 3.0 |
| 11 | Ցինկապատ զոգնոց՝ b=200մմ | գ.մ | 5.0 |
| 12 | Պլաստմասե կախովի առաստաղի մոնտաժում | ք.մ | 15.0 |
| 13 | Ալյուկոբոնդ | ք.մ | 20.0 |
| 14 | Դռների մետաղական ճաղաշարերի հղկում և ներկում | ք.մ | 6.50 |
| 15 | Դյուբել M12 | հատ | 9 |

## ԾԱՆՈԹՈՒԹՅՈՒՆ

1.Եռակցումը իրականացնել 42A էլեկտրոդով hեռ=4 մմ
2.Բոլոր մետաղական տարրերը ներկել 2 անգամ

| | | | |
|---|---|---|---|
| ՏՆՕՐԵՆ | Ա.ԲԱԲԱՅԱՆ | [signature] | ՍԵԲԱՍՏԻԱ 32, ՄԱԼԱԹԻԱ-ՍԵԲԱՍՏԻԱ ՎԱՐՉԱԿԱՆ ՇՐՋԱՆԻ ՎԱՐՉԱԿԱՆ ՇԵՆՔԻ ԴԱՀԼԻՃԻ ԱՐՏԱՔԻՆ ԱՍՏԻՃԱՆՆԵՐԻ ՎԵՐԱՆՈՐՈԳՈՒՄ |
| ԿԱՏԱՐԵՑ | Տ.Հ.ԲԱԲԱՅԱՆ | [signature] | |

| ՃԱՐՏԱՐԱՊԵՏԱՇԻՆԱՐԱՐԱԿԱՆ | ՓՈՒԼ | ԹԵՐԹ | ԹԵՐԹԵՐ |
|---|---|---|---|
| | ԱՆ | ՃՇ-5 | 5 |

ԾԱԾԿԱՐԱՆԻ ՀԱՏԱԿԱԳԻԾ
ԿՏՐՎԱԾՔ 3 - 3 ,ՀԱՆԳՈՒՅՑՆԵՐ-1,2,3
ԾԱՎԱԼՆԵՐԻ ԱՄՓՈՓԱԳԻՐ

«ԲԱԲԱՅԱՆ - - ԼԱՍ» ՍՊԸ